Вентиль ГК, Д13

ПРИМЕНЯЕМОСТЬ:

- Комплектация камерных шин грузовых автомобилей;
- Комплектуется золотником V5-20 или V5-33, колпачком-ключиком или колпачком V8;
- Мостиковой шайбой или гайкой;
- Исполнение по ГОСТ 8107-75;

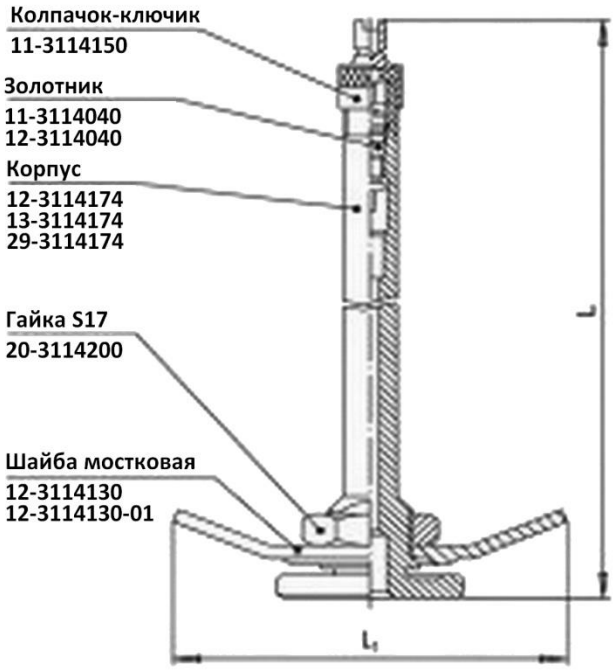

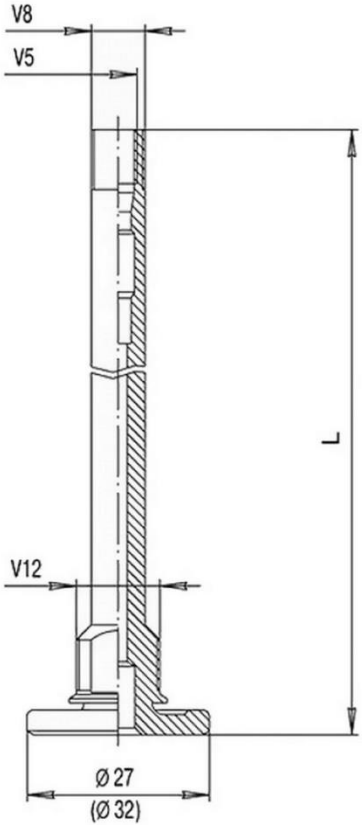

Наименование	Обозначение	L	L1
ГК-95	12-3114010	104	Без мостиковой шайбы и гайки S17
ГК-105	12-3114010-01	114	
ГК-115	12-3114010-02	124	
ГК-120	12-3114010-03	129	
ГК-125	12-3114010-04	134	
ГК-135	12-3114010-05	144	
ГК-115	12-3114010-06	124	
ГК-120	12-3114010-07	129	57
ГК-125	12-3114010-08	134	
ГК-135	12-3114010-09	144	
ГК-145	12-3114010-10	154	
ГК-155	12-3114010-11	164	59
ГК-145	12-3114010-12	154	Без мостиковой шайбы и гайки S17
ГК-165	12-3114010-13	174	59
ГК-165	12-3114010-14	174	Без мостиковой шайбы и гайки S17
Д-13-260	13-3114010	269	
Д-13-230	13-3114010-01	239	
ГК-50	29-3114010	59	

Корпус вентиля ГК, Д13

Наименование	Обозначение	L	Примечание
ГК-95	12-3114174	95	Отсутствует резьба V12
ГК-105	12-3114174-01	105	Отсутствует резьба V12
ГК-115	12-3114174-02	115	Отсутствует резьба V12
ГК-120	12-3114174-03	120	Отсутствует резьба V12
ГК-125	12-3114174-04	125	Отсутствует резьба V12
ГК-135	12-3114174-05	135	Отсутствует резьба V12
ГК-115	12-3114174-06	115	-
ГК-120	12-3114174-07	120	-
ГК-125	12-3114174-08	125	-
ГК-135	12-3114174-09	135	-
ГК-145	12-3114174-10	145	-
ГК-155	12-3114174-11	155	-
ГК-145	12-3114174-12	145	Отсутствует резьба V12
ГК-165	12-3114174-13	165	-
ГК-165	12-3114174-14	165	Отсутствует резьба V12
Д-13-260	13-3114174 (Ø 32)	260	Отсутствует резьба V12
Д-13-230	13-3114174-01 (Ø 32)	230	Отсутствует резьба V12
ГК-50	29-3114174	50	Отсутствует резьба V12

Вентиль для бескамерных шин V3.20.4

ПРИМЕНЯЕМОСТЬ:

• Применяются для комплектации бескамерных колёс малотоннажных грузовых автомобилей и автобусов;

• Крепление к ободу гайкой;

• Комплектуется золотником V5-20 или V5-33, колпачком-ключиком или колпачком V8, гайкой, уплотнителем;

• Исполнение по ТУ 37.001.1532-91;

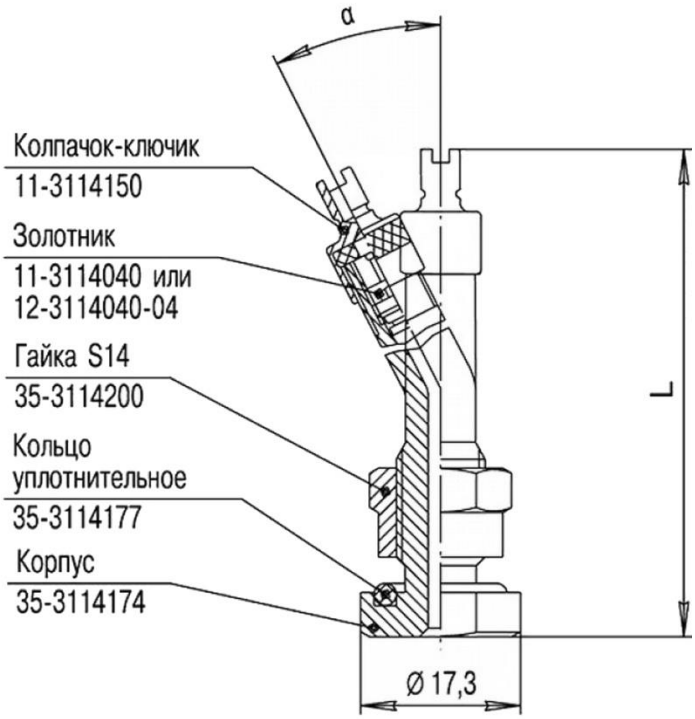

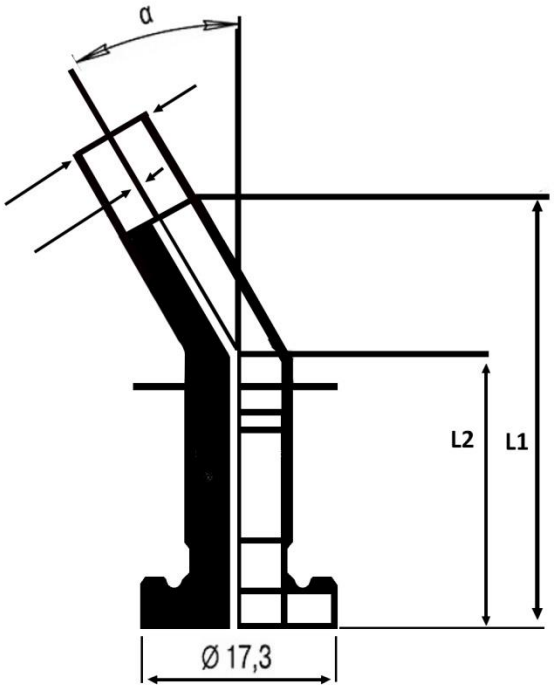

Обозначение	Код	L1 , мм	L2 , мм	α	ETRTO Nr
35-3114010	АБ-95	34	61	27~	-
-1	АБ-95	34	61	5~	-
-2	АБ-41	41	-	-	V3.20.1
-3	АБ-70	28	42	27~	V3.20.5
-4	АБ-58	30	28	45~	-
-5	АБ-90	30	60	27~	V3.20.4
-6	АБ-115	30	85	27~	V3.20.6
-7	АБ-95	35	60	17~30'	V3.20.2
-8	АБ-87	87	-	-	V3.20.3
-9	АБ-80	30	50	27~	V3.20.7
-10	АБ-119	34	85	12~	V3.20.8
-11	АБ-102	50	52	12~	V3.20.9
-12	АБ-80	55	25	27~	V3.20.10
-13	АБ-100	30	70	27~	V3.20.12

Корпус вентиля АБ

Наименование	Обозначение	L	L1	a^0	
АБ-95	35-311474	95	34	27	
АБ-95	35-311474-01	95	34	5	
АБ-41	35-311474-02	41	-	-	
АБ-70	35-311474-03	70	28	27	

Вентиль ГБ 67-311401

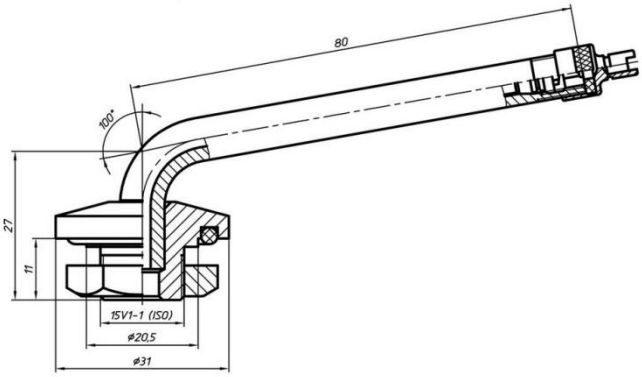

Обозначение	Код	L
67-3114010	ГБ-80	80
67-3114010-01	ГБ-95	95

Вентиль БГС 64-3114010

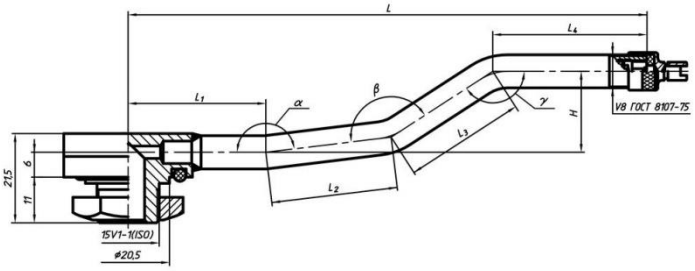

Обозначение	Код	L3 мм	L1 мм	L2 мм	L3 мм	L4 мм	H мм	a	b	y	Масса
64-3114010	БГС-138	132	51	37,5	-	53,5	25	138	-	138	109
64-3114010-01	БГС-65	62	36	29	-	-	-	150	-	-	72
64-3114010-02	БГС-135	127	68	29	-	37,5	19,5	138	-	138	107
64-3114010-03	БГС-140	136	33,5	58	24	24,5	21,5	173	154	147	109

Качественный вентиль грузовой шины гарантия безопасности водителя

Специфика работы грузового транспорта предполагает под собой повышенные нагрузки на колеса. Наряду с основными элементами автомобиля, которые требуют постоянного пристального внимания механиков, не менее заботливого отношения заслуживает вентиль грузовой, он обеспечивает герметичность и, следовательно, полную работоспособность шин.

Вентиль для грузовых бескамерных шин, при скорости грузового автомобиля до 100 км/ч, подвергается значительному силовому воздействию, которое достигает порядка 1,7 кг. В результате подобных циклических нагрузок вентиль грузовой «стареет» и перестает обеспечивать нужное атмосферное давление в колесе грузовика и, соответственно, создает риск быстрого износа шины и повышенной аварийности на дороге.

Поэтому нецелесообразно экономить на ниппеле для шины автомобиля, купить который в самом широком ассортименте предлагает Димитровградский вентильный завод.

Менять вентиль для грузовой шины нужно при каждом обращении на шиномонтаж. Он монтируется в специальное место на диске колеса.

Каждый из видов вентилей для грузовых бескамерных шин должен соответствовать марке колеса и его размеру.

Вентиль может быть:
- Резиновый;
- Резиновый с хромированными втулками и колпачком;
- Резинометаллический;
- Металлический;
- Разборный;

Резиновый вентиль для грузовых бескамерных шин представляет собой резиновый корпус, внутри которого располагается металлическая втулка. В металлической втулке нарезана внутренняя резьба для вкручивания золотника. Кроме того, конструкция вентиля предполагает наружную резьбу для навинчивания колпачка (пластикового или металлического).

В отличие от резинового, металлический вентиль грузовой состоит из:
- Стального или латунного корпуса;
- Затяжной гайки;
- Уплотнительной прокладки;
- Принцип работы всех видов грузовых вентилей идентичен;

ЗИПШИНА
СЕРВИС & МАРКЕТ
2012